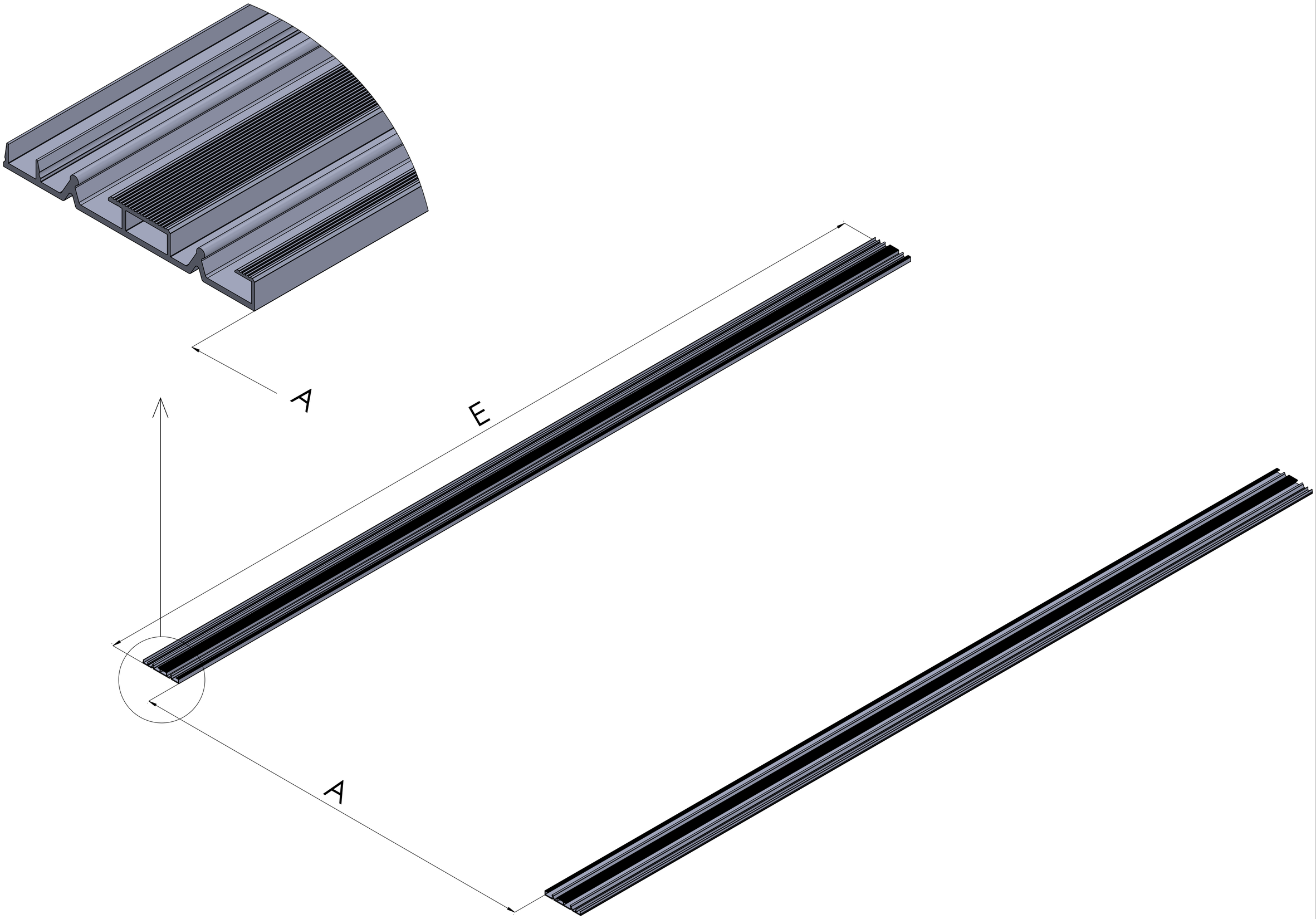
A
E
A

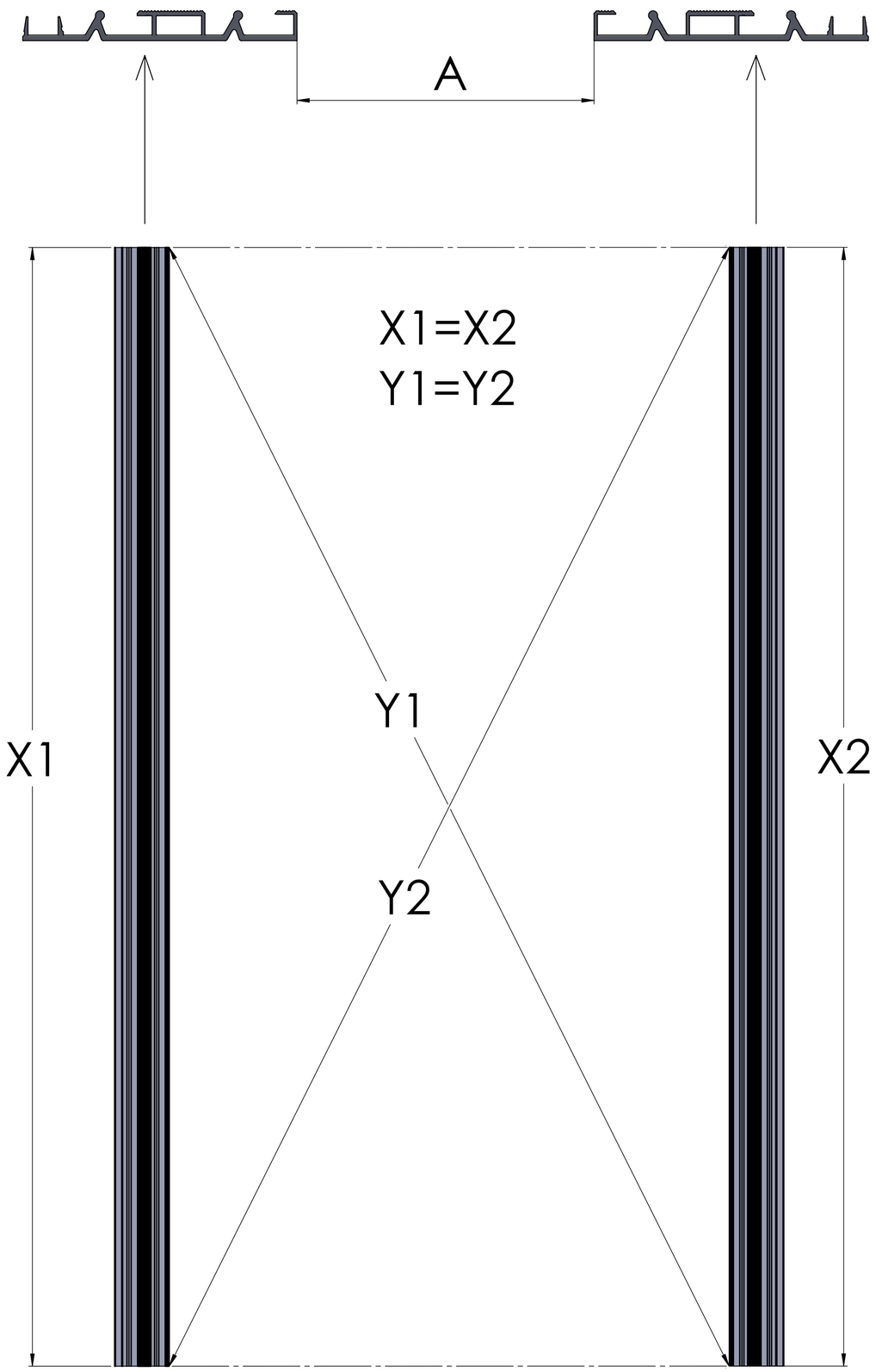

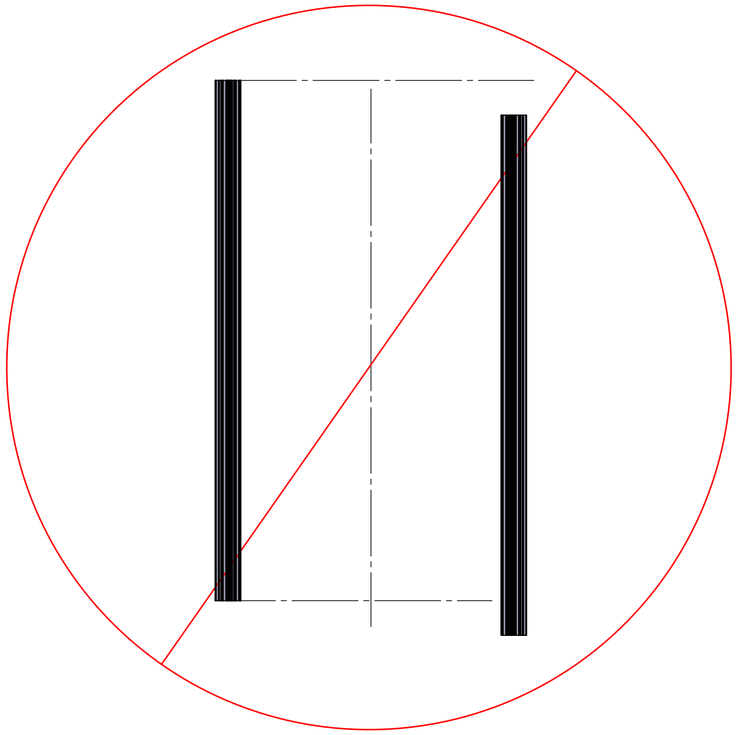

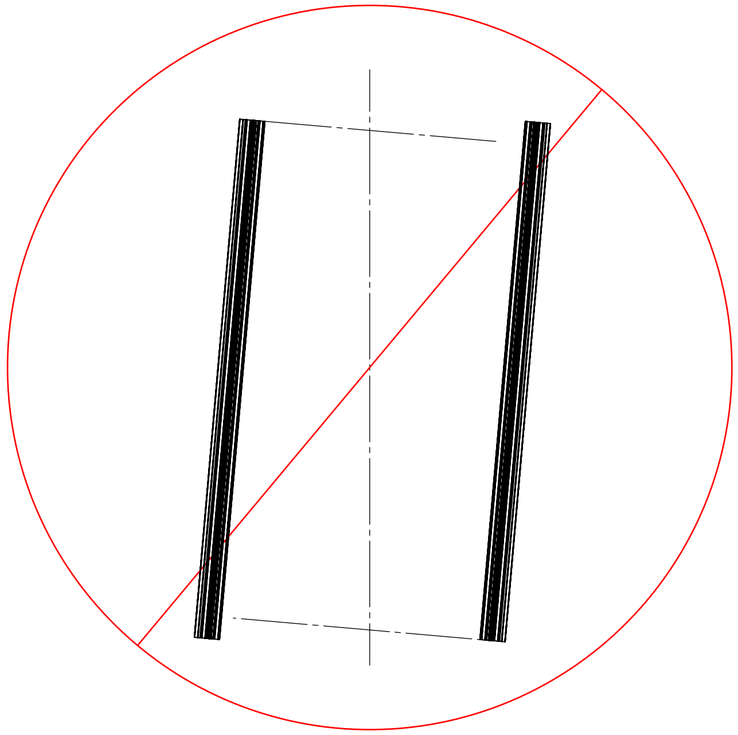

(1 : 25)

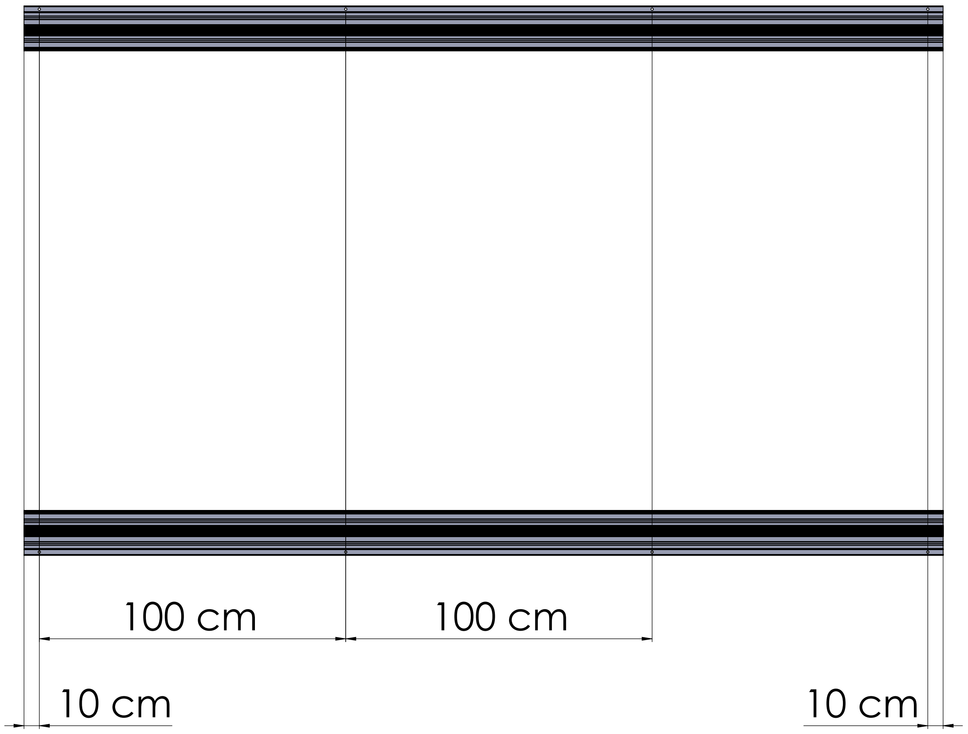
100 cm
100 cm
10 cm
10 cm

⌀ 8 mm
⌀ 8 mm

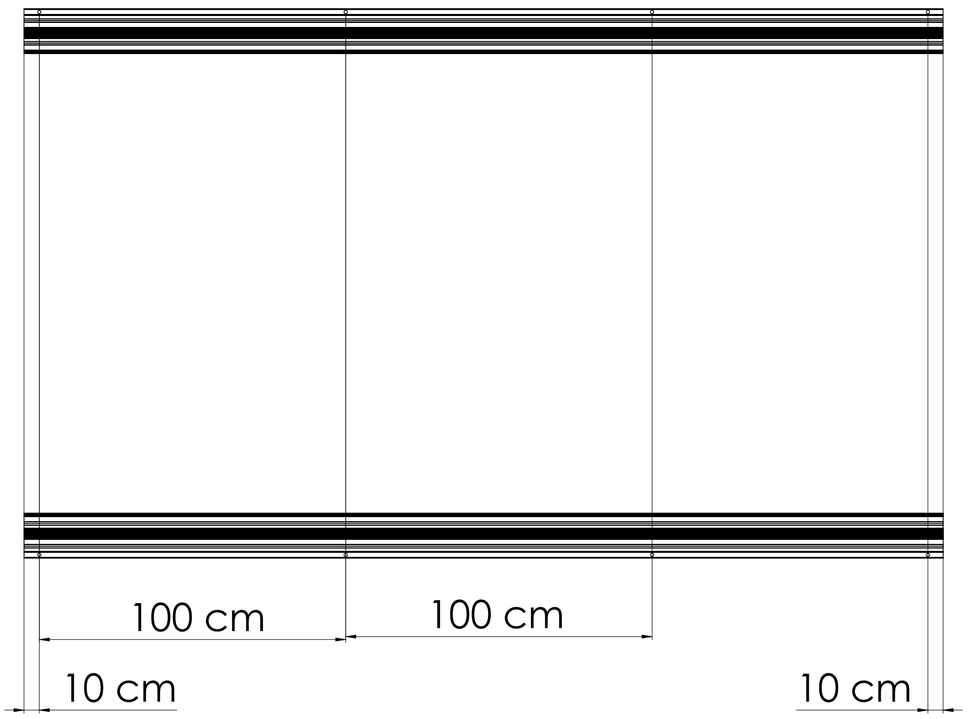
100 cm
100 cm
10 cm
10 cm

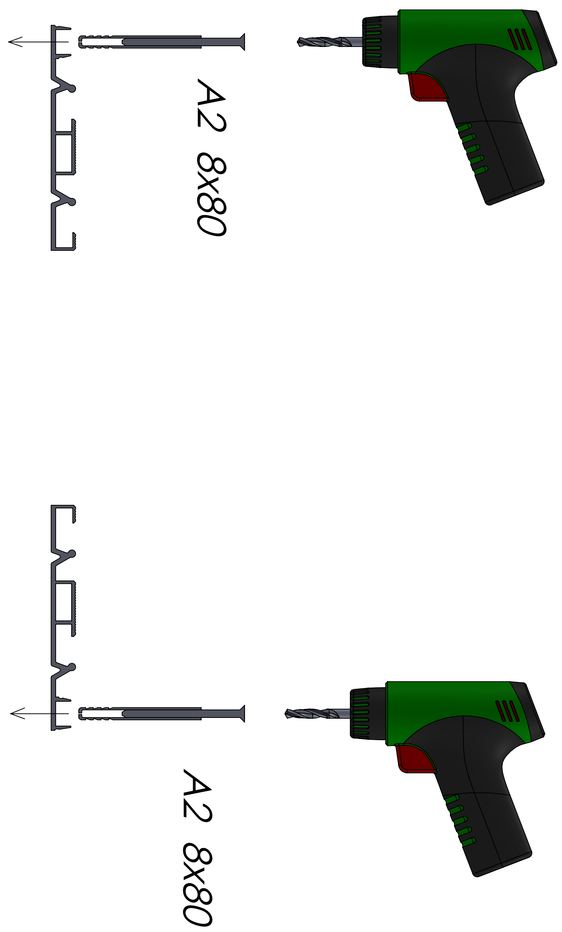
A2 8x80
A2 8x80

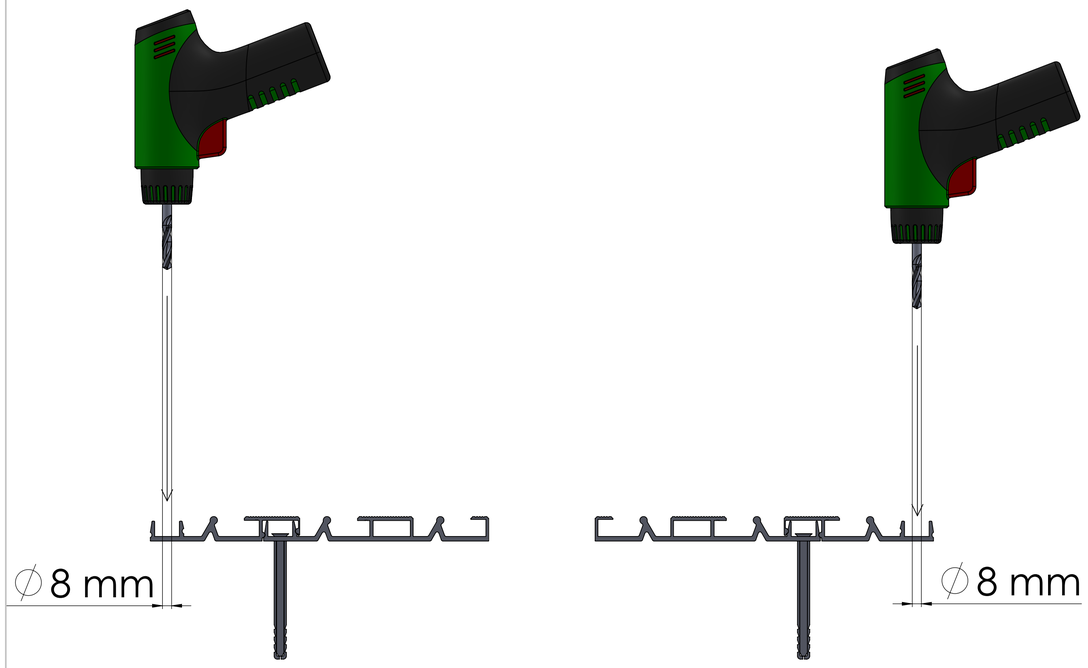
∅8 mm
∅8 mm

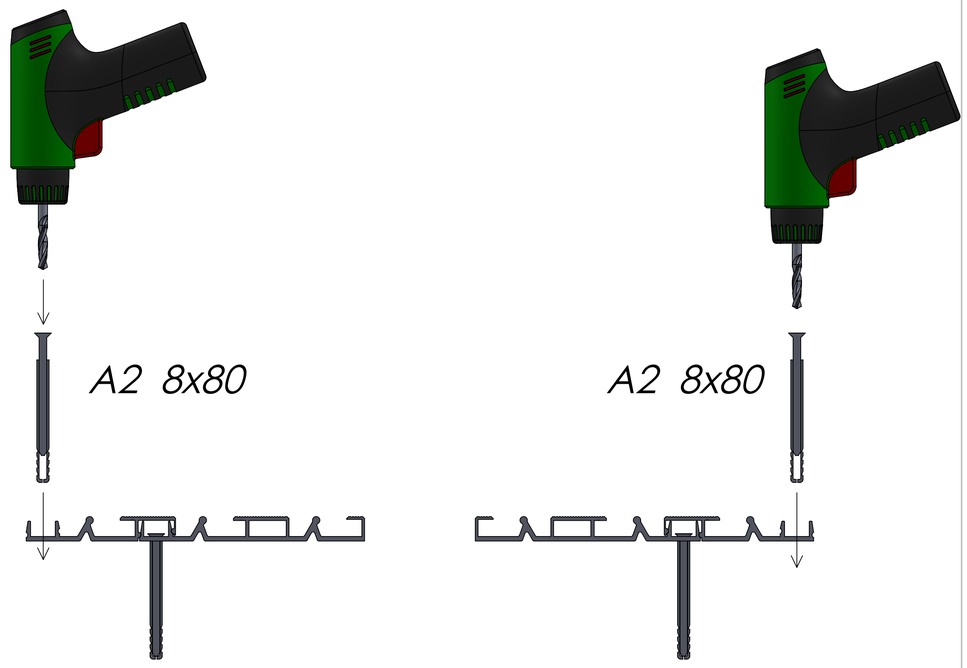
A2 8x80
A2 8x80

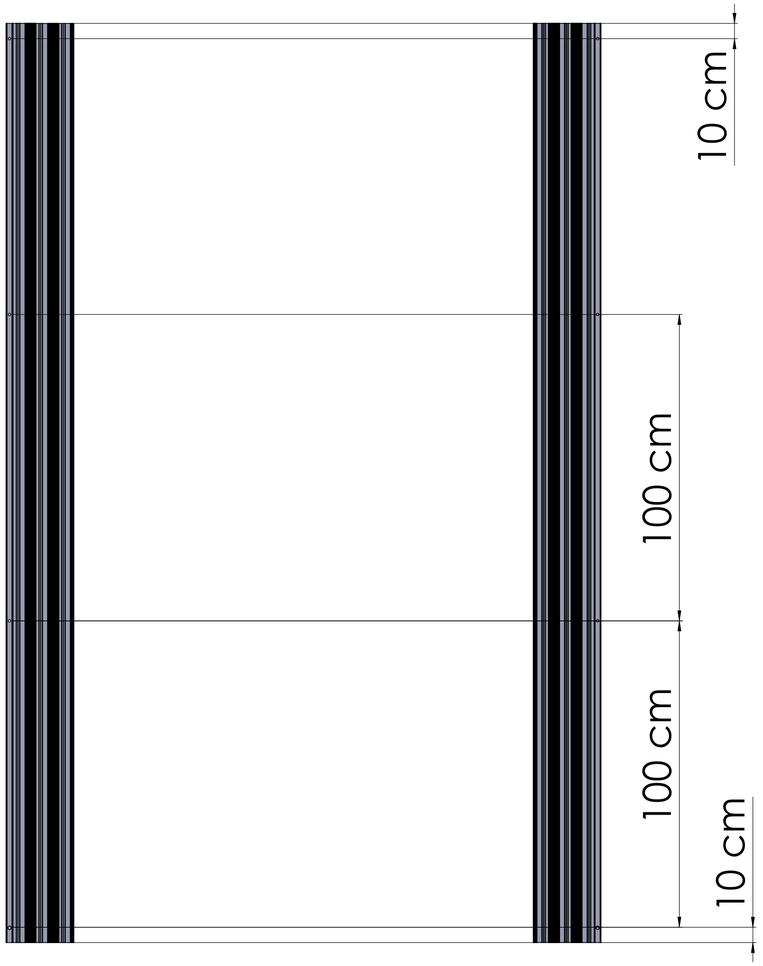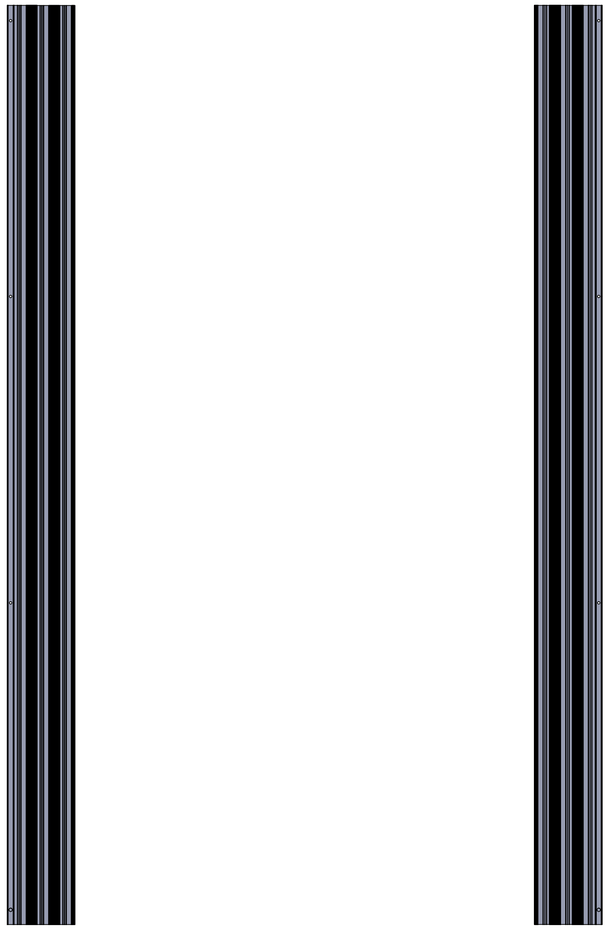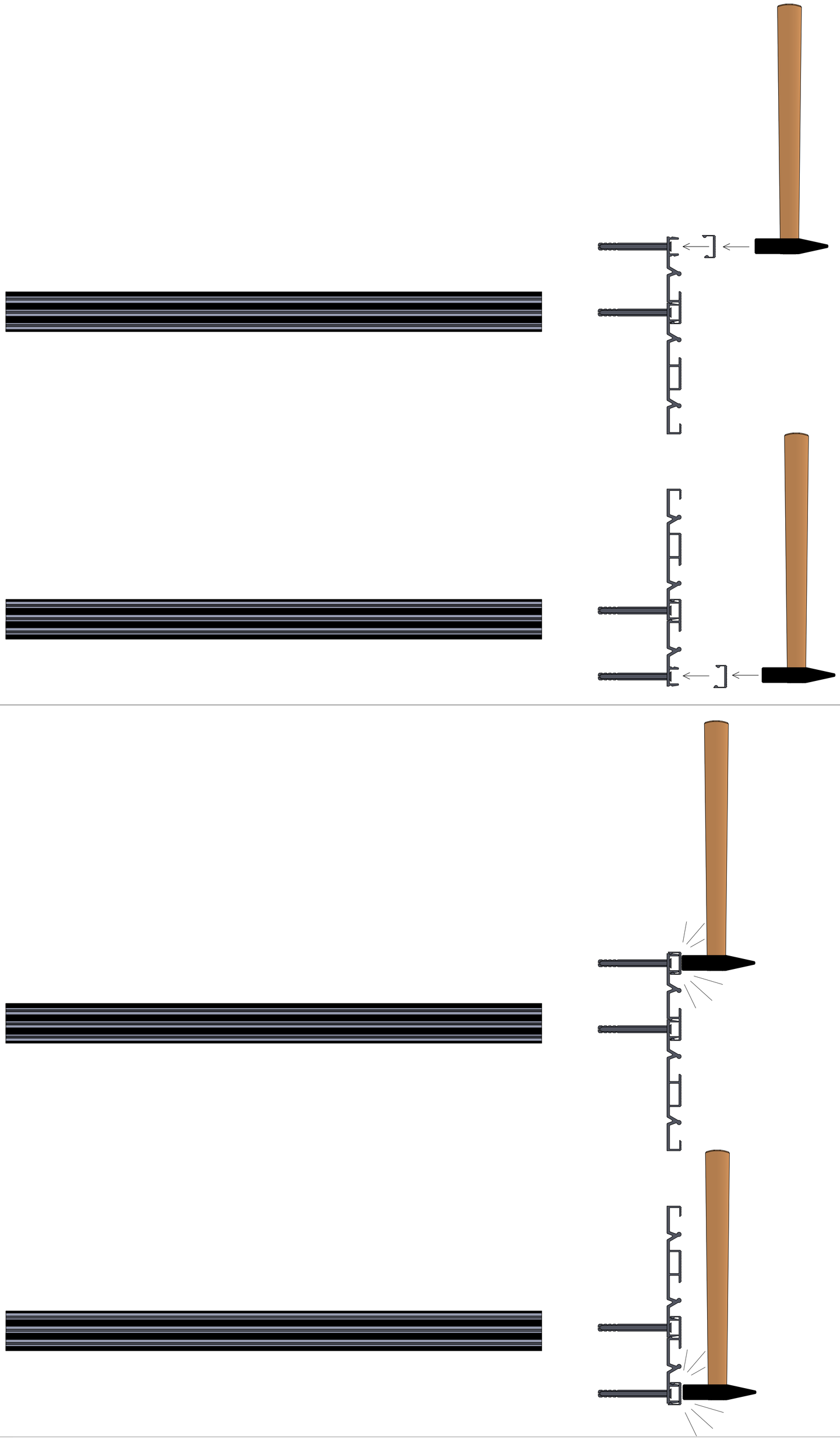
10 cm
100 cm
100 cm
10 cm